No

車歴(未記入は自家用) その他	排気量	型式
自家用・レンター・( )	3500 cc	DBA-GRS191

初度登録年月	車名	形状・ドア数	グレード	2WD・4WD
18/11月	レクサス GS350	4S/D	GS350 マルチ	

評価点 5

内装補助評価 A

車検	年 月
走行	29,700 Km マイル
外色 元色	色替
シルバー →	カラーNo. 1F2
燃料	ガソリン・軽油・( ) 内装色
輸入車用 年式	輸入区分 / ハンドル
	ディーラー・並行 / 左・右

シフト FAT

冷房 オート AC

新車整備手帳(保証書付) 有・無

※車検と一緒に保管下さい。

名義変更期限 月 日

装備品	SR	純AW	PS	PW
	ガラ	TV	ナビ	エアB

※純正品に乗り替えに○をつけて下さい。

セールスポイント
☆ビルトインETC ☆クルーズコントロール
☆メモリーパワーシート&皮シート
☆スピーカー・専用ローズにいれて後日送り
☆ルーフ18アルミ ☆ミラーエアロ
☆HDDナビ、バックカメラ ☆エアロ

乗車定員 5人

積載量 t

登録No.

車台No.

シリアルNo.

リサイクル預託金 16690 円 預託済み

※リサイクル預託金に資金管理料金は含まれません。

◎注意事項(修復・不具合箇所および状態等)

◎検査員報告
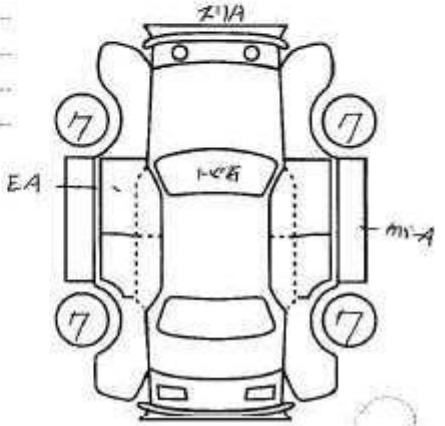
Dシートフチ ホシワ
ホキズ・ホロ
ホイルキズ